LMMXHP···LUU 尼龙保持架
该类型尺寸是公制的，广泛应用于亚洲和其它国家。
所有型号均可根据客户要求做镀镍处理，有防锈作用。

LMMXHP···LUU (Resin retainer)
This type is a metric dimension series widely used in Asia and other countries.
All models can be done with nickle plated according to customers'requirements, with function of rust-proof.

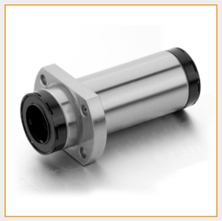

LMMXHP···LUU

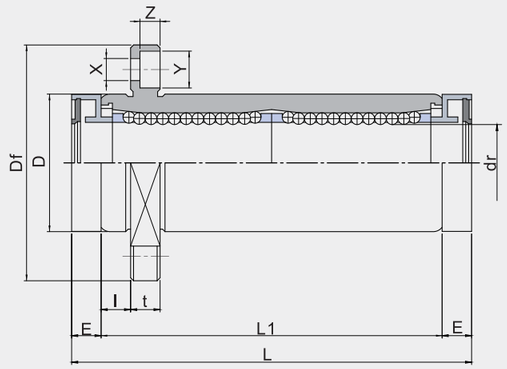

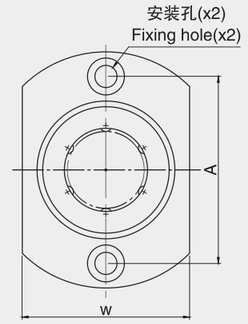

轴径小于或等于12mm
LMMXHP12LUU or Less

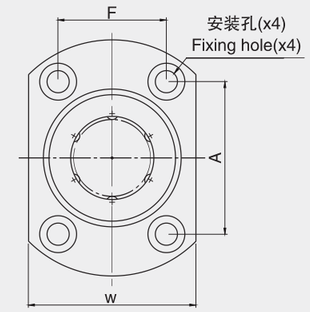

轴径大于或等于16mm
LMMXHP16LUU or More

公称轴径 Nominal Shaft diameter mm	带润滑装置 加长导向 椭圆法兰 LMMXHP···LUU	重量 Weight (g)	钢球列数 Ball circuit	主要尺寸和公差 Major dimensions and tolerance							
				dr		D		L mm	L1		E mm
				mm	公差 Tolerance μm	mm	公差 Tolerance μm		mm	公差 Tolerance μm	
10	LMMXHP10LUU	94	4	10	0 −10	19	0 −16	65	55	±300	5
12	LMMXHP12LUU	106		12		21		68	57	0 −300	5.5
16	LMMXHP16LUU	189	5	16		28		82	70		6
20	LMMXHP20LUU	258		20	0 −12	32	0 −19	94	80		7
25	LMMXHP25LUU	544	6	25		40		130	112	0 −400	9
30	LMMXHP30LUU	669		30		45		143	123		10
35	LMMXHP35LUU	973		35	0 −15	52	0 −22	157	135		11
40	LMMXHP40LUU	1456		40		60		175	151		12
50	LMMXHP50LUU	3500		50		80		220	192		14

主要尺寸和公差 Major dimensions and tolerance									偏心 Eccentricity μm	垂直度 Squareness μm	额定负荷 Basic load rating	
法兰 Flange											动负荷 Dynamic C N	静负荷 Static Co N
l mm	Df mm	W mm	t mm	A mm	F mm	X mm	Y mm	Z mm				
6	40	25	6	29	–	4.5	7.5	4.1	15	15	588	1100
	42	27		32	–						813	1570
	48	34		31	22						1230	2350
8	54	38	8	36	24	5.5	9	5.1	20	20	1400	2740
	62	46		40	32						1560	3140
10	74	51	10	49	35	6.6	11	6.1			2490	5490
	82	60		55	38				25	25	2650	6270
13	96	70	13	64	45	9	14	8.1			3430	8040
	116	86		80	56						6080	15900

密封型 Seal type:
LMMXHP20L M UU

UU	双密封	UU	Seal on both sides
M	镀镍	M	Nickle plated

国际单位：1N≈0.102kgf
SIUNIT：1N≈0.102kgf